記号	F 09 エントランスホール アメニティ収納	F 10 エントランスホール 展示台
材種その他		
数量	1	5
金物	ソフトクローズ機能付きスライド丁番、SUSダボレール	-
形状 寸法	ポリ合板フラッシュ、小口カラーコア	ポリ合板フラッシュ、小口カラーコア

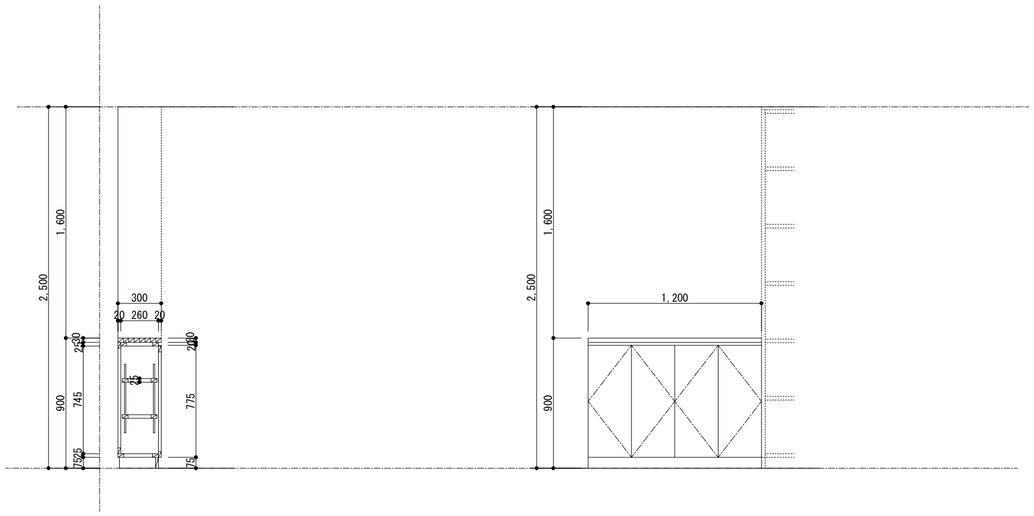

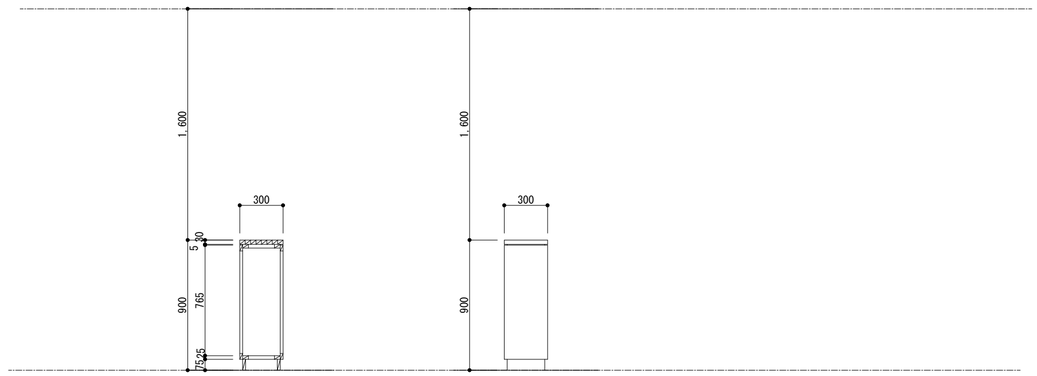

記号	F 11 客室 座卓	F 12 客室 小上り テレビ台
材種その他		
数量	3	3
金物	ー	ー
形状 寸法	メラミン化粧合板フラッシュ、小口カラーコア 追記	メラミン化粧合板フラッシュ、小口カラーコア 追記

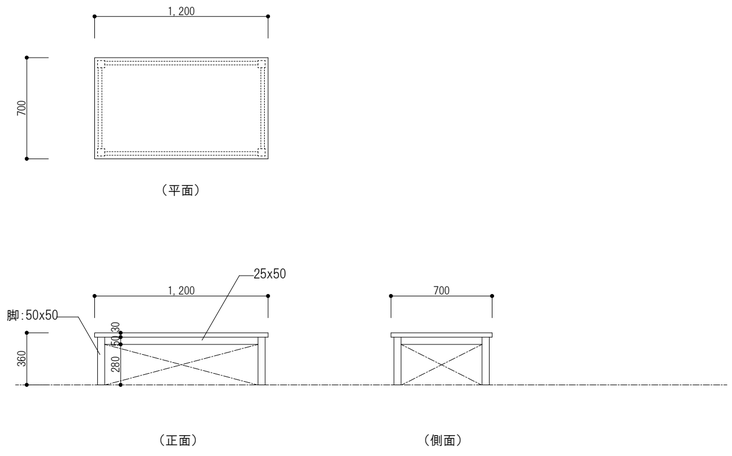

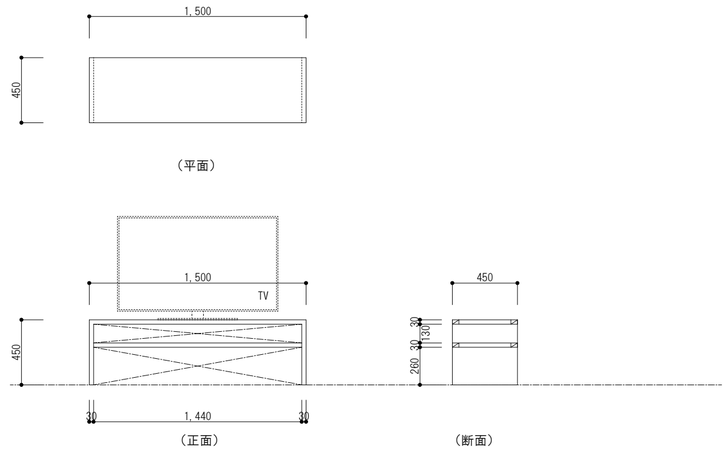

備考

Project Name
令和6年度（繰越）中津渓谷ゆの森客室改修事業
中津渓谷ゆの森客室改修工事

イサナ創庵／ありんこ建築組。共同企業体
事務所登録 高知県 第1944号 二級建築士 高知県知事登録 第4982号 西岡 英人
高知市薊野西町１丁目29-12-7 TEL 088-845-0137

Name 造作家具リスト03
Date 2025.08
Draw
Scale 1/30

意匠
042