仁淀川町

（金抜）														

高知県　吾川郡仁淀川町　竹屋敷

令和８年度　８年災第１１５号　町道下名野川線道路災害復旧工事　実施設計書

作業区分　　請負

工事日数　　130 日

令和 8年 9月 1日　　積算単価適用

金抜設計書

設計変更により請負金額を変更する必要が生じた場合は、「請負更正金額等の算出方法について（通知）」により、変更の協議を行うものとする。

工事概要	起工又は変更理由
復旧延長　L=15.0m	
コンクリート擁壁　V=48m3	
コンクリート舗装　A=28m2	

	FROM	TO
図面番号	-	-
整理番号	-	-

特　記　仕　様　書

第１条　土木工事共通仕様書の適用

１　本工事の施工にあたっては、「高知県建設工事共通仕様書」に基づき実施しなければならない。

但し、共通仕様書の各章における「適用すべき諸基準」で示された示方書、指針、便覧等は改訂された最新のものとする。なお、工事途中で改訂された場合は、この限りではない。

第２条　環境物品等の調達の推進（グリーン購入法）

１　本工事において「国等による環境物品等の調達の推進等に関する法律」（グリーン購入法）及び「環境物品等の調達に関する基本方針及び調達方針」に基づき重点調達品目について積極的な利用をすること。なお、重点調達品目の中で木材・木製品等においては、その原料とされる原木が生産された国における森林に関する法令に照らして合法なものを使用することとする。

第３条　県内産資材の優先使用

１　本工事に使用する資材は、機能、品質、価格等が同等であれば、県内産資材を優先して使用するものとする。

なお、県外産資材を使用する場合は、使用理由を施工計画書の打合せ事項に記載し、監督員の確認を受けること。また、検査時に県外産資材を使用した理由を検査職員に説明すること。

注１：県内産資材とは、高知県内で産出した原材料を用いて、高知県内で製造、加工した資材、又は高知県外で産出した原材料を用いて、高知県内で製造、加工された資材をいう。

ただし、①木材は、高知県内の森林から生産されたもの、②生コンクリートの細骨材に配合する海砂は、高知県内で産出されたもの、③木製型枠は、高知県内の森林から生産された木材で製造されたものとする。

注２：県外産資材とは、県内産資材以外の資材をいう。

第４条　木製型枠の使用

１　木製型枠とは、杉、檜の間伐材等を板材に加工したものと桟木を組み合わせて作成した型枠（以下「木製型枠」という。）をいう。また、一般型枠とは、鋼材または、合板で作成した型枠（以下「一般型枠」という。）をいう。

２　設計図書等に「木製型枠」と明示している構造物は、木製型枠を標準的に使用すること。ただし、止め型枠・バチ部への一般型枠の使用は可能とする。

３　高知県内産材を用いて木製型枠を製造する事業所は、高知県ホームページ（https://www.pref.kochi.lg.jp/doc/housin-keikaku/）林業振興・環境部木材産業振興課のページに掲載しているので参考にすること。

なお、県外産材で製作した木製型枠を使用する場合は、使用理由を施工計画書の打ち合わせ事項に記載し監督職員の確認を受けること。

４　木製型枠は、型枠の現場搬入時から型枠組立、型枠脱型までの施工期間中に現場で木製型枠であることの確認を受けなければならない。確認の方法については、県産材で製作した型枠及び県産材材料には製造者が証明（スタンプ等）を行っているため、その箇所を工事監督職員に提示することで確認とする。

５　木製型枠を使用できない事由があり、一般型枠を使用する場合も、その使用理由を施工計画書の打ち合わせ事項に記載すること。ただし、その場合は一般型枠への設計変更を行う。

６　受注者は、発注者が行う木製型枠に関する調査に協力しなければならない。

第５条　木材等を使用した公共土木施設の実績調査

１　本工事の受注者は、木材の利用の有無を問わず、木材等を使用した公共土木施設の実績を【高知県電子申請サービス】から申請すること。なお、【高知県電子申請サービス】による申請は以下のとおりとする。

２　申請について

（１）受注者が高知県ホームページの高知県電子申請サービスのページから電子申請を行う。

（https://s-kantan.jp/pref-kochi-u/offer/offerList_detail.action?tempSeq=2052）

手続き名：高知県土木部　公共土木工事木材利用実績調査

（２）申請前に電子申請システムから出力した「高知県土木部　公共土木工事木材利用実績調査」を工事監督職員へ提出し確認を受けること。

（３）申請内容に関する問合わせは工事監督職員または高知県土木部技術管理課、システム操作に関する問合わせは「お問合せコールセンター」（申請画面下に掲載）とする。

第６条　工事現場における県内産木材の木製品使用

１　受注者は、工事請負金額（消費税含む）が２５０万円以上の場合、「高知県産材利用推進方針」の行動計画に基づき、仮設備や保安施設等の工事用仮設に関する資材は以下の通り、木製品を使用しなければならない。

ただし、これらに関する経費は諸経費に含むものとする。

（１）ア～オの資材のうち、いずれかに必ず木製品を使用すること。

ア　掲示板（現場組織表、緊急連絡先など公衆に知らせるため設置するもの）

特　記　仕　様　書

イ　工事看板（１ヶ所以上）
ウ　バリケード（１品以上）
エ　木製クッションドラム（１品以上）
オ　交通安全管理等の標示板
　ただし、供用中の道路に係る工事の施工に用いる交通安全管理用標示板の様式仕様等（形態、寸法、色彩ほか）は、「道路工事の安全施設設置要領（案）」（平成８年３月）に準拠すること。

（２）上記１の資材を必要としない工事、委託業務については、その旨を施工計画書に記載し監督職員の確認を得ること。
　その場合は、上記１以外の仮設備、保安施設等の工事用仮設資材で木製品をできるだけ１品以上使用すること
　例：現場事務所の棚、机、靴箱、ベンチ等

注１：木製品とは、県内産木材で作成した製品または県内産木材の板材を受注者が加工したものとする。
注２：別工事で購入（加工）した木製品の使用も可とする。
注３：使用する木製品については、施工計画打ち合わせ時に監督職員に報告すること。
注４：県内産木材使用（納入）証明書は必要としないが、木製品の写真を工事写真に納めること。

第７条　個人情報の保護
１　受注者は、この契約による工事を施工するための個人情報の取り扱いについては、個人情報の保護に関する法律を遵守すること。

第８条　ダンプトラック等による過積載の防止
１　積載重量制限を越えて土砂等を積み込まず、また積み込ませないこと。
２　さし枠装着車等に土砂等を積み込まず、また積み込ませないこと。
３　過積載車両、さし枠装着車等から土砂等の引渡しを受ける等、過積載を助長することのないようにすること。
４　取引関係のあるダンプトラック事業者が過積載を行い、またさし枠装着車等を土砂等運搬に使用している場合は、早急に不正状態を解消する措置を講ずること。
５　建設発生土の処理及び資材の購入等にあたって、下請け業者及び資材納入業者の利益を不当に害することのないようにすること。
６　以上のことにつき受注者は、下請け業者を十分に指導すること。

第９条　軽油単価の適正な運用
１　本工事において、受注者もしくは受注者の下請業者等が使用する建設機械の動力源に使用する軽油において、軽油引取税の課税対象の免許証の交付及び承認がある場合は、すみやかに発注者に報告しなければならない。また、その場合、該当する建設機械に使用する軽油単価は免税後の単価に変更するものとする。

第１０条　不正軽油の使用禁止
１　受注者は、工事の施工に当たり、使用する車両及び建設機械等の燃料として、不正軽油を使用してはならない。
　注：不正軽油とは、地方税法第１４４条の３２の規定による県知事の承認を受けないで製造又は譲渡された次のものをいう。
　①　軽油と軽油以外の炭化水素油（重油、灯油等）を混和したもの
　②　軽油以外の炭化水素油（重油、灯油等）と軽油以外の炭化水素油（重油、灯油等）を混和して製造されたもの
　③　自動車の燃料として譲渡・消費される燃料炭化水素（重油、灯油等）
２　受注者は、県が使用燃料の採油調査を行う場合には、その調査に協力しなければならない。

第１１条　週休２日制工事の実施について
【港湾請負工事積算基準書、漁港漁場関係工事積算基準書における発注工事を除く】
　本工事は、週休２日制工事実施要領における「週休２日制工事」（月単位）の対象工事である。詳細については、下記ホームページに掲載する同要領を参照すること。
　高知県土木部技術管理課ホームページ
　（https://www.pref.kochi.lg.jp/soshiki/170000/170601/）

第１２条　工事実績データ作成、登録
１　高知県建設工事共通仕様書共通編１－１－１－７に基づき、受注者は工事請負金額500 万円以上（単価契約の場合は登録不要）の全ての工事について、工事実績情報サービス（コリンズ）に受注・変更（工期、請負代金額、技術者）・完成・訂正時の工事実績データを登録しなければならない。

第１３条　公共事業労務費調査に対する協力
１　本工事が高知県の実施する公共事業労務費調査の対象工事になった場合は、受注者は、調査票等に必要事項を正確に記入し高知県に提出する等、必要な協力を行わなければならない。また、本工事の工期経過後においても、同様とする。
２　調査票等を提出した事業所を高知県が事後に訪問して行う調査・指導の対象に受注者がなった場合、受注者は、その実施に協力しなければならない。また、本工事の工期経過後においても、同様とする。
３　公共事業労務費調査の対象工事になった場合に正確な調査票等の提出が行えるよ

特　記　仕　様　書

う、受注者は、労働基準法等に従って就労規則を作成するとともに賃金台帳を調製・保存する等、日頃より使用している現場労働者の賃金時間管理を適切に行っておかなければならない。

4　受注者が本工事の一部について下請契約を締結する場合には、受注者は、当該下請工事の受注者（当該下請工事の一部に係る二次以降の下請人を含む）が前３項と同様の義務を負う旨を定めなければならない。

第１４条　施工形態動向調査等に対する協力

1　本工事が高知県の実施する施工形態動向調査等の対象工事となった場合は、受注者は、調査票等に必要事項を正確に記入し高知県に提出する等、必要な協力を行わなければならない。なお、調査費用は設計変更により計上することとする。

第１５条　再生資源利用（促進）計画書及び実施書の提出並びに建設発生土の搬出に係る事前確認及び受領書について

1　受注者は、建設資材の利用量の大小に関わらず工事請負代金額が１００万円以上の場合、又は、土砂の搬入量又は搬出量が500m3以上の場合、再生資源利用計画書及び実施書（建設リサイクルガイドライン様式１）を建設副産物情報交換システム（以下「コブリス・プラス」という。）により作成し、提出しなければならない。

2　受注者は、建設副産物の搬入量・搬出量の大小に関わらず工事請負代金額が１００万円以上の場合、又は、土砂の搬入量又は搬出量が500m3以上の場合、再生資源利用促進計画書及び実施書（建設リサイクルガイドライン様式２）をコブリス・プラスにより作成し、提出しなければならない。

3　受注者は、500m3以上の建設発生土を搬出する建設工事において再生資源利用促進計画を作成しようとするときは、あらかじめ工事現場内の土地の掘削その他の形質の変更についての土壌汚染対策法等の手続きの確認並びに搬出先が宅地造成及び特定盛土等規制法及び土砂条例の許可地等であるかなどの確認を行い、その確認結果を記載した書面を作成し再生資源利用促進計画の添付資料とする。

4　受注者は、再生資源利用（促進）計画書の内容を発注者に説明しなければならない。また、再生資源利用（促進）計画書（現場掲示用様式）を公衆が見やすい場所に掲げること。

5　受注者は、500m3以上の建設発生土を搬出する建設工事において建設発生土を再生資源利用促進計画に記載した搬出先へ搬出したときは、速やかに、当該搬出先の管理者に対し、受領書の交付を求め、記載された搬出先の名称及び所在地が計画と一致することを確認する。なお、発注者から請求があった場合は速やかに受領書を提示すること。

6　受注者は、建設発生土を再生資源利用計画に記載した搬入元から搬入したときは、搬入元の管理者に対し受領書を交付する。

7　受注者は、再生資源利用（促進）計画書、実施書及び受領書を工事完了日から５年を経過する日まで保存すること。

（参考）コブリス・プラスについては、建設副産物情報センターのホームページ（https://fkplus.jacic.or.jp/）より、利用申請等を行うことができる。

第１６条　産業廃棄物管理票等の提出

1　受注者は、本工事に伴い発生する産業廃棄物（以下「産業廃棄物」という。）について、廃棄物の処理及び清掃に関する法律（以下「廃掃法」という。）を遵守し工期内に最終処分（埋立処分、海洋投入処分、又は再生）を終了しなければならない。また、受注者は産業廃棄物管理票（マニフェスト）により適正に処理されていることを確認するとともに発注者にそのＥ票の確認を受けなければならない。

ただし、廃掃法を遵守したうえで、工期内に産業廃棄物の最終処分を終了することが困難な場合で、発注者が認める場合においては、工期内に中間処理業者への搬入が終了すればよいものとするが、最終処分終了後すみやかに発注者にその旨を報告しなければならない。この場合、受注者は産業廃棄物管理票（マニフェスト）により適正に中間処理業者に搬入されていることを確認するとともに発注者にそのＢ２票の確認を受けなければならない。また、最終処分終了後すみやかにＥ票の確認を受けなければならない。なお、廃掃法に定める電子情報処理組織を使用する場合は、監督職員と別途協議するものとする。

第１７条　建設副産物対策（建設副産物処理の数量確認）

本工事において、現場内（現場外に仮置きした場合は積替保管場所）から建設副産物を搬出する場合、受注者は、搬出時等に以下のいずれかの作業を行い撮影したデジタル写真（電子データ）等を設計数量の確認資料として、監督職員に提出等をするものとする。

（作業内容）

（１）建設副産物の処理数量を重さ（「ｔ」）の単位とする場合

①受注者は、建設副産物を現場内（現場外に仮置きした場合は積替保管場所）から搬出する時、工事黒板に運搬車のナンバー、出発時刻を記載し（運搬を他者に委託する場合は、マニフェスト交付番号も記載する。）、工事黒板と荷姿、運搬車のナンバーが写るよう運搬車後面のデジタル写真撮影をする。（各積載重量別車両毎に1工程以上（以下「代表写真」という。））

②受注者は、①の全車両について処理施設に設置されているトラックスケールに

特　記　仕　様　書

て、重さを測定し、レシート等の記録を保管する。

③受注者は、監督職員に①の電子データを提出し、②の記録を提示する。

（２）建設副産物の処理数量を体積（「m3」）の単位とする場合次の１）から３）のうち、いずれかの方法により確定する。

１）コンクリート殻、アスファルト殻及び土砂など地山の状態または、建設発生木材（伐採木を含む）を山積みした状態等で体積確認ができるものは、地山測定による設計数量の確定をする。

受注者は、建設副産物を現場内（現場外に仮置きした場合は積替保管場所）から搬出する時、工事黒板に運搬車のナンバー、出発時刻を記載し（運搬を他者に委託する場合は、マニフェスト交付番号も記載する。）、工事黒板と荷姿、運搬車のナンバーが写るよう運搬車後面のデジタル写真撮影をする。（代表写真）

２）前記「（１）建設副産物の処理数量を重さ（「ｔ」）により確認する場合」により重さを測定し、換算係数を用いて体積を算出して設計数量を確定する。

・コンクリート塊（鉄筋）2.5（t/m3）・コンクリート塊（無筋）2.35（t/m3）
・アスファルト塊2.35（t/m3）　・掘削土（土砂）1.8（t/m3）
・掘削土（軟岩）2.2（t/m3）　・掘削土（硬岩）2.5（t/m3）

３）地山状態または、建設発生木材（伐採木を含む）を山積みした状態等で体積確認ができずに、掘削や取壊しなどを行った場合は、現場外への搬出の際に以下により確認する。

①受注者は、建設副産物を現場内（現場外に仮置きした場合は積替保管場所）から搬出する時、工事黒板に運搬車のナンバー、出発時刻を記載する（運搬を他者に委託する場合は、マニフェスト交付番号も記載する。）。（全車写真）

②受注者は、①の工事黒板と併せ、積荷の体積が確認できるようリボンテープ等のスケールをあてデジタル写真撮影をする。（全車写真）

③また、②の状態のまま運搬車のナンバーが写るよう運搬車後面のデジタル写真撮影をする。（全車写真）

④受注者は、監督職員に②③の電子データを提出する。

（３）受注者と処理施設との間の処理数量を「台数」による契約とする場合

①受注者は、建設副産物を現場内（現場外に仮置きした場合は積替保管場所）から搬出する時、工事黒板に運搬車のナンバー、出発時刻を記載する（運搬を他者に委託する場合は、マニフェスト交付番号も記載する。）。（全車写真）

②受注者は、①の工事黒板と併せ、積荷の体積が確認できるようリボンテープ等のスケールをあてデジタル写真撮影をする。（全車写真）

③また、②の状態のまま運搬車のナンバーが写るよう運搬車後面のデジタル写真撮影をする。（全車写真）

（４）建設副産物（建設発生木材（伐採木を含む））を木材市場等に搬出する場合

①受注者は、木材を現場内（現場外に仮置きした場合は積替保管場所）から搬出する時に、工事黒板に運搬車のナンバー、出発時刻を記載する。

（木材市場等まで運搬を他者に委託する場合は、マニフェスト交付番号も記載する。ただし、伐採木の売却を目的とした伐採木の枝打ち、玉切り等の加工、選別をしたものは、マニフェスト交付番号の記載は必要ない。）

②受注者は、①の工事黒板と併せ、積荷の体積が確認できるよう運搬車のナンバーが写るよう運搬車後面のデジタル写真撮影をする。（代表写真）

③受注者は、監督職員に②の電子データを提出し、木材市場等の受入伝票等を提示する。

第１８条　監督職員による検査（確認を含む）及び立会等

１　監督職員の立会を要する工種については、施工計画書提出時に、立会時期・頻度等を定めるものとする。

第１９条　施工管理

１　品質管理は「高知県工事技術管理要綱　品質管理基準」により実施し、その他の試験区分に係る試験項目は下記の項目とし、これら以外についても必要に応じて試験を行うものとする。

第２０条　排出ガス対策型建設機械

１　本工事において、以下に示す建設機械を使用する場合は、「排出ガス対策型建設機械指定要領」（平成3年10月8日付建設省経機発第249号　最終改正平成22年3月18日付国総施第291号）」、排出ガス対策型建設機械の普及促進に関する規程（国土交通省告示第348号、平成18年3月17日）」もしくは「第3次排出ガス対策型建設機械指定要領（平成18年3月17日付け国総施第215号）」に基づき指定された排出ガス対策型建設機械を使用するものとする。なお、「特定特殊自動車排出ガスの規制等に関する法律（平成17年法律第51号）」に基づき、技術基準に適合するものとして届出された特定特殊自動車を、本工事において使用する場合はこの限りではない。

排出ガス対策型建設機械を使用できない場合は、平成7年度建設技術評価制度公募

特　記　仕　様　書

課題「建設機械の排出ガス浄化装置の開発」、またはこれと同等の開発目標で実施された民間開発建設技術の技術審査・証明事業、あるいはこれと同等の開発目標で実施された建設技術審査証明等により評価された排出ガス浄化装置を装着することで、排出ガス対策型建設機械と同等とみなす。

ただし、これにより難い場合は監督職員と協議するものとする。また、請負金額（税込み）が５千万円以下の工事については、未対策型建設機械を所有しており、新たな出費を強いられる等の理由がある場合は、施工計画打ち合わせ時に監督職員と協議し、止むを得ないと判断された場合は、未対策型建設機械を使用することができるものとする。

排出ガス対策型建設機械あるいは排出ガス浄化装置を装着した建設機械を使用する場合、受注者は施工現場において使用する建設機械の写真撮影を行い、電子納品の際に施工状況写真に格納すること。

機　種

・バックホウ
・トラクタショベル（車輪式）
・ブルドーザ
・発動発電機（可搬式）
・空気圧縮機（可搬式）
・油圧ユニット（次に示す基礎工事用機械のうち、ベースマシンとは別に、独立したディーゼルエンジン駆動の油圧ユニットを搭載しているもの　油圧ハンマ、バイブロハンマ、油圧式鋼管圧入・引抜機、油圧式杭圧入引抜機、アースオーガ、オールケーシング掘削機、リバースサーキュレーションドリル、アースドリル、地下連続壁施工機、全回転型オールケーシング掘削機）
・ロードローラ、タイヤローラ、振動ローラ
・ホイールクレーン（ラフテレーンクレーンを含む）

※対象はディーゼルエンジン（エンジン出力7.5kw以上260kw以下）を搭載した建設機械に限る。

第２１条　設計図書の変更

１　設計変更等については、建設工事請負契約書第１８条から第20条及び第22条から第25条並びに高知県建設工事共通仕様書共通編1-1-1-15から1-1-1-17に記載しているところであるが、その具体的な考え方や手続きについては、「建設工事請負契約における設計変更ガイドライン（令和２年４月（高知県土木部））」によることとする。

第２２条　法定外の労災保険の付保

１　本工事において、受注者は法定外の労災保険に付さなければならない。

第２３条　監理技術者等

１　本工事において、建設業法第26条第３項第２号に規定する監理技術者（以下、「専任特例２号による監理技術者」という。）の配置を行う場合は以下の（１）～(12) の要件を全て満たさなければならない。

（１）兼務する工事が社会機能の維持に不可欠な工事（維持委託業務等を含む。）でないこと。（例：24 時間体制で応急処置作業や巡回パトロール等が必要な工事等）
（２）　低入札価格調査制度の調査対象工事でないこと。
（３）　同一の専任特例２号による監理技術者が配置できる工事の数は、同時に２件までであること。
（４）　専任特例２号による監理技術者が兼務できる工事は、専任特例２号による監理技術者として職務を適正に遂行できる範囲内にあること。具体的には、工事現場の相互の距離が 10ｋｍ程度以内の近接した場所であること。
（５）専任特例２号による監理技術者が兼務できる工事は、高知県発注工事以外（公共工事に限る。）でも可能とする。
（６）　専任特例２号による監理技術者は、施工における主要な会議への参加、現場の巡回及び主要な工程の立会等の職務を適正に遂行できること。
（７）　専任特例２号による監理技術者と監理技術者補佐との間で常に連絡が取れる体制であること。
（８）　建設業法第26条第３項第２号に規定する監理技術者の職務を補佐する者（以下、「監理技術者補佐」という。）を専任で配置すること。
（９）　監理技術者補佐は、主任技術者の要件を満たしている者のうち、１級施工管理技士補を有する者又は１級施工管理技士等により監理技術者の資格を有する者であること。なお、監理技術者補佐の建設業法第 27 条の規定に基づく技術検定種目は、専任特例２号による監理技術者に求める技術検定種目と同じであること。
(10)　監理技術者補佐は、受注者と直接的かつ恒常的（３ヶ月以上）な雇用関係にあること。
(11)　監理技術者補佐が担う業務等について、明らかにすること。
(12)　兼務する工事の発注者に本工事との兼務について承諾を得ること。

２　本工事の監理技術者が専任特例２号による監理技術者として兼務することとなる場合、「建設業法第26条第３項第２号に規定する監理技術者及び監理技術者補佐の取扱いについて」（令和５年３月 14 日付け４高土政第 1343 号土木部長通知 最終改正

特　記　仕　様　書

：令和７年１月 23 日付け６高土政第 1196 号）に規定する別記様式１、別記様式２及び１の（１）～（12）の事項について確認できる書類を「現場代理人・技術者届」に添付し、提出すること。

３　本工事において、専任特例２号による監理技術者及び監理技術者補佐の配置を行う場合又は配置を要さなくなった場合は適切にコリンズ（ＣＯＲＩＮＳ）への登録を行うこと。

第２４条　工期

工期には、実働日数、雨天日、準備期間、後片付け期間及びその他作業不能日が含まれる。

また、工期に猛暑日を含むと想定される工事には、猛暑日日数９日が工期に含まれている。なお、実際の猛暑日日数が９日から大きく乖離し、かつ、作業を休止せざるを得なかった場合は、受注者は発注者へ工期の延長変更を請求することができる。

（港湾工事及び港湾海岸工事を除く）

※猛暑日とは、８時から 17 時までのＷＢＧＴ値が 31 以上の時間を足し合わせた日数（休日を除く）とする。ＷＢＧＴ値は、環境省熱中症予防情報サイトに掲載されている観測データによる。

第２５条　中東情勢の変化等による建設資材の流通状況を踏まえた設計変更

１　本工事等に、供給の偏りや流通の目詰まりにより入手が困難となっているナフサを由来とする建設資材（以下、「調達検討資材」）が含まれている場合において、その調達に必要となる経費（以下、「別途調達経費」）について、受注者より協議があった場合には、調達検討資材に該当することを確認の上で、設計変更の対象とする。

２　調達検討資材は下記を想定している。これにより難い場合は、監督職員と協議するものとする。

【調達検討資材】

（１）管路材

塩化ビニル管、ポリエチレン管、FEP管、各種樹脂製継手

（２）シート・繊維製品

吸出防止材、防草シート、遮水シート、止水シート、防水シート、不織布、ジオテキスタイル

（３）ゴム・樹脂製品

ゴム支承、ゴムジョイント、止水板、樹脂製目地材、樹脂製安全施設部材、FRP製品

（４）塗装・補修材料

シンナー、エポキシ樹脂塗料、ウレタン樹脂塗料、エポキシ樹脂系接着剤、エポキシ樹脂系注入材、ウレタン樹脂系材料

（５）軽量盛土材料

発泡ポリスチレン製品（EPSブロック等）

３　受注者は、調達検討資材について別途調達経費が必要となる場合には、事前に監督職員と書面により協議するものとする。

なお、別途調達経費が必要となる場合とは、以下を想定している。

① 調達検討資材の代替資材を調達した場合

② 調達検討資材の流通経路を見直して調達した場合

③ 調達検討資材を調達した場合（ただし別途調達経費を含む）

４　受注者は、別途調達経費に係る証明書類（実際の取引伝票等）を監督職員に提出するものとし、その別途調達経費については設計変更の対象とする。

施　工　条　件　明　示　書

工事番号　８災　　第115号

明示事項（説明書）

【工程関係】

１．他の工事による施工時期及び全体工期等への影響・・・・・無

２．施工時期、施工時間及び施工方法の制限・・・・・無

３．当該工事の関係機関との協議の未成立事項・・・・・無

４．他官庁等の特定条件による影響・・・・・無

５．その他・・・・・無

【用地関係】

１．工事用地等の未処理部分・・・・・無

施　工　条　件　明　示　書

工事番号　８災　　第115号

明示事項（説明書）

２．仮設ヤード等に官有地及び発注者借り上げ地の使用・・・・・無

【安全対策関係】

１．交通安全施設等の指定・・・・・無

２．近接する公共施設・・・・・鉄道・ガス・電気・電話・水道・・・・・無

３．防護施設の必要・・・・・落石・土砂崩落・・・・・無

４．発破作業等の保安設備及び保安要員の配置の指定・・・・・無

５．発破作業等の制限・・・・・無

【工事用道路関係】

施　工　条　件　明　示　書

工事番号　８災　　第115号

明示事項（説明書）

１．一般道路を搬入路として使用する場合

（１）経路、期限の制限・・・・・無

（２）使用中及び使用後の処置・・・・・無

２．仮設路を設置する場合

（１）安全施設等の設置の必要・・・・・無

（２）工事終了後の措置・・・・・撤去

（３）維持及び補修の必要・・・・・無

３．一般道路の占用の必要・・・・・無

施　工　条　件　明　示　書

工事番号　８災　　第115号

明示事項（説明書）

【仮設備関係】

１．仮土留、仮橋、足場等の仮設物を次年度に使用又は転用、兼用の予定・・・・・無

２．仮設備の構造、施工方法の指定・・・・・無

３．仮設備の設計条件・・・・・無

【建設副産物関係】

１．建設発生土の搬出・・・・・有

（１）搬出先の名称　　株式会社　SSG

搬出先の所在地　高知県吾川郡仁淀川町田村

運搬距離　　15.0　km

その他　建設発生土の搬出先は、上記を予定している。

搬出先が変更となる場合は、設計変更の対象とする。

また、受注者の都合により搬出先を変更する場合は、発注者の承諾を得ること。

２．建設副産物の現場内での再利用及び減量化が必要・・・・・無

施　工　条　件　明　示　書

工事番号　８災　　第115号

明示事項（説明書）

３．産業廃棄物の処理条件（*処理を委託する場合は、委託契約条件締結のうえマニフェストを使用のこと）

（１）無筋Con

処理場所　高知県吾川郡仁淀川町長者(再生骨材-65)

処理方法（指定）再資源化

処理場の受入条件

※上記については、「処理方法」は指定とするが、「処理場所」は、積算上の条件明示であり指定事項ではない。

（２）カッター汚泥

処理場所　高知県高知市(汚泥-1)

処理方法（指定）再資源化又は縮減

処理場の受入条件

※上記については、「処理方法」は指定とするが、「処理場所」は、積算上の条件明示であり指定事項ではない。

【公害対策関係】

１．公害防止（騒音・振動・粉じん等）のため、施工方法、機械施設・作動時間等の制限・・・・・無

施　工　条　件　明　示　書

工事番号　８災　　第115号

明示事項（説明書）

２．第三者に被害を及ぼすことの懸念・・・・・無

【工事支障物件関係】

１．地上、地下等の支障物件・・・・・無

２．地上、地下等の占用物件工事と重複施工・・・・・無

【排水工（濁水処理を含む）関係】

１．濁水、湧水等の処理対策の指定・・・・・無

【現場環境改善関係】

１．現場環境改善費・・・・・無

【その他】

施　工　条　件　明　示　書

工事番号　８災　　第115号

明示事項（説明書）

１．工事用資機材等の保管指定・・・・・無

２．工事現場発生品の処理指定・・・・・無

３．支給資材及び貸与品・・・・・無

４．工事用電力等の指定・・・・・無

５．交通誘導警備員の配置・・・・・無

６．その他・・・・・無

工　事　費　内　訳　表

費目・工種・細別等	単　位	数　　量	単　　価	金　　額	摘　　要
本工事費					
道路新設･改築					
道路改良					
道路土工					
掘削･埋戻し工					
掘削･埋戻し	式	1			明細表　第1号
残土処理工					
土砂等運搬	式	1			明細表　第2号
構造物撤去工					
構造物取壊し工					

工　事　費　内　訳　表

費目・工種・細別等	単　位	数　　量	単　　価	金　　額	摘　　要
舗装版破砕	式	1			明細表　第3号
擁壁工					
場所打擁壁工(構造物単位)					
もたれ式擁壁	式	1			明細表　第4号
雑工					
雑工					
雑工	式	1			明細表　第5号
舗装					
舗装工					
ｺﾝｸﾘｰﾄ舗装工					

工　事　費　内　訳　表

費目・工種・細別等	単　位	数　　量	単　　価	金　　額	摘　　要
ｺﾝｸﾘｰﾄ舗装	式	1			明細表　第6号
直接工事費計					
共通仮設費率分	式	1			
共通仮設費計					
純工事費					
現場管理費	式	1			
現場管理費					
工事原価					
一般管理費等	式	1			
工事価格					

工　事　費　内　訳　表

費目・工種・細別等	単　位	数　　量	単　　価	金　　額	摘　　要
消費税等相当額					
請負工事費					

明細表　第　1号
掘削・埋戻し

明細表

名称・規格・条件	単　位	数　　量	単　　価	金　　額	摘　　要
掘削 土砂 ,上記以外(小規模) ,小規模(標準以外)	m3	80			施工Ｐ　第 1 号
床掘り 土砂 ,上記以外(小規模) ,しない<標準>(全ての費用)	m3	21			施工Ｐ　第 2 号
埋戻し 上記以外(小規模) ,土砂 ,しない<標準>(全ての費用)	m3	43			施工Ｐ　第 3 号
1　式　　当り					

明細表　第　2号
土砂等運搬

明細表

名称・規格・条件	単　位	数　　量	単　　価	金　　額	摘　　要
土砂等運搬 小規模 ,ﾊﾞｯｸﾎｳ ﾊﾞｹｯﾄ容量0.13m3 ,土砂(岩塊･玉石混り土含む) ,DID区間無し ,17.0km以下	m3	53			施工Ｐ　第 4 号
残土処分料	m3	53			処分費
1　式　　当り					

明細表　第　3号
舗装版破砕

明細表

名称・規格・条件	単　位	数　　量	単　　価	金　　額	摘　　要
舗装版切断 ｺﾝｸﾘｰﾄ舗装版 ,15cm以下 ,しない<標準>(全ての費用)	m	23			施工Ｐ　第 5 号
側溝清掃車運搬 L=54.3 km	m3	0.1			単価表　第 1 号
処分料 ｶｯﾀｰ汚泥 汚泥-1	t	0.1			処分費
舗装版破砕 ｺﾝｸﾘｰﾄ舗装版 ,障害無し ,騒音振動対策不要 ,15cm以下 ,積込作業有り ,しない<標準>(全ての費用)	m²	28			施工Ｐ　第 6 号
殻運搬 舗装版破砕 ,機械(騒音対策不要､厚15cm以下) ,DID区間無し ,22.0km以下 ,しない<標準>(全ての費用)	m3	3			施工Ｐ　第 7 号
処分料 再資源化施設(無筋ｺﾝｸﾘｰﾄ) 再生骨材-65	m3	3			処分費
1　式　　当り					

明細表　第　4号
もたれ式擁壁

明細表

名称・規格・条件	単　位	数　　量	単　　価	金　　額	摘　　要
もたれ式擁壁 18-8-40(高炉)W/C=60%以下 ,基礎砕石有り ,均しｺﾝｸﾘｰﾄ無し ,一般養生 ,圧送管延長無し ,小型車加算有り(2t車) ,木製型枠	m3	48			施工Ｐ　第 8 号
裏込砕石 再生ｸﾗｯｼｬﾗﾝ RC-40 ,しない<標準>(全ての費用)	m3	36			施工Ｐ　第 9 号
1　式　　当り					

明細表　第　5号
雑工

明細表

名称・規格・条件	単　位	数　　量	単　　価	金　　額	摘　　要
石積(張)(雑石)(石材材料費除く) 積工 ,練石	m²	13			施工Ｐ　第 10 号
雑石(粗石) 控長25cm 石積(張)工用	t	6			
胴込･裏込ｺﾝｸﾘｰﾄ 積工 ,18-8-25(20)(高炉)W/C=60%以下 ,小型車加算有り(2t車)	m3	2			施工Ｐ　第 11 号
1　式　　当り					

明細表　第　6号
ｺﾝｸﾘｰﾄ舗装

明細表

名称・規格・条件	単　位	数　　量	単　　価	金　　額	摘　　要
不陸整正 補足材料無し，しない<標準>(全ての費用)	㎡	28			施工Ｐ　第 12 号
ｺﾝｸﾘｰﾄ舗装 t=10cm	㎡	28			単価表　第 2 号
1　式　　当り					

単価表　第　1号　　側溝清掃車運搬

単価表

（　100　）

金額：　　内容：L=54.3 km

1　m3　当り

名称・規格・条件	単　位	数　量	単　価	金　額	摘　要
普通作業員	人	17.86			1×100/D
側溝清掃車運転	日	17.86			運転単価表
諸雑費	式	1			
	（	100	m3　当り		）
	（	1	m3　当り		）
*** 施工条件 *** 運搬距離　：L=54.3 km					

単価表　第　2号　　ｺﾝｸﾘｰﾄ舗装

単価表

（　　1　）

金額：　　内容：t=10cm

1　㎡　当り

名称・規格・条件	単　位	数　　量	単　　価	金　　額	摘　　要
ｺﾝｸﾘｰﾄ 無筋･鉄筋構造物，人力打設，18-8-25(20)(高炉)W/C=60%以下，一般養生，現場内小運搬無し，しない<標準>(全ての費用)，小型車加算有り(2t車)	m3	0.1			施工Ｐ　第 13 号
諸雑費	式	1			
	（	1	㎡　当り		）

諸　経　費　計　算　情　報

単価適用年月日	令和 8年 9月 1日
単価適用地区	中央西土木事務所　２地区(中部地区)
工種区分	道路改良工事
ＩＣＴ補正（３次元座標値を面的に取得する機器を用いた出来形管理）	補正しない
技術者間接費の計上有無	計上しない
機器単体費の計上有無	計上しない
施工地域・工事場所区分の補正（共通仮設費）	補正無し
除雪工事で営繕費の補正を行う場合の補正	補正しない
施工地域・工事場所区分の補正（現場管理費）	補正無し
堤頂20ｍの補正	補正しない
緊急工事の補正	補正しない
前払金支出割合	３５％を超える（1.00）
契約保証に係る補正	金銭的保証
工事価格まるめ区分	万円まるめ
諸経費等率指定	率指定しない
現場環境改善費の計上有無	計上しない

諸　経　費　計　算　情　報

熱中症対策の補正有無	補正しない
猛暑日期間（工期設定に関する事項）	猛暑日の期間を含まない

横断面図

S=1:100

舗装復旧

S=1:20

平 面 図

S=1:250

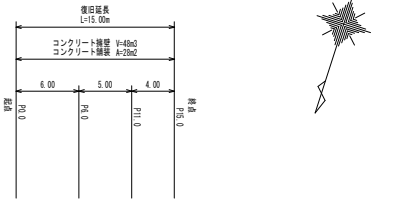

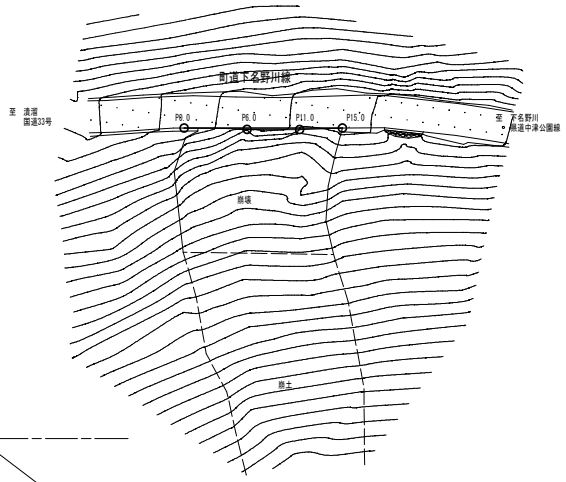

P6.0

GH=484.53
FH=484.530

94K	5.7
14K2	1.4
B4-D	3.5
Co	1.4
CT	0.1
もたれ式擁壁	3.6
裏込材	3.0

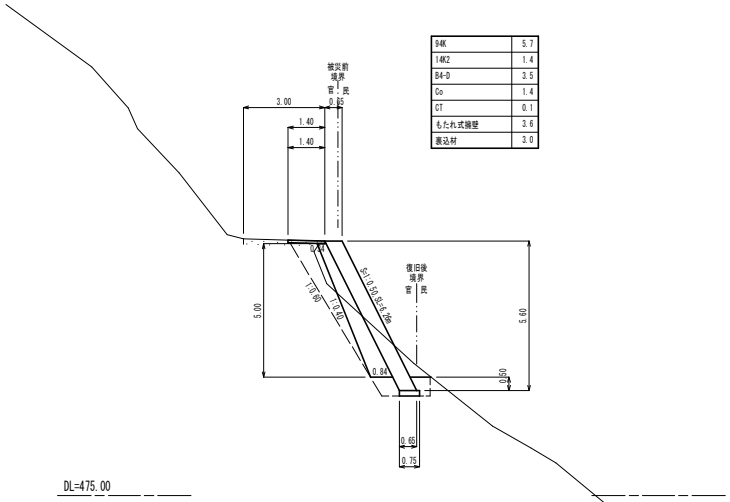

P15.0

GH=483.39
FH=483.395

94K	4.4
14K2	1.2
B4-D	1.4
Co	1.4
CT	0.1
もたれ式擁壁	2.0
裏込材	1.2

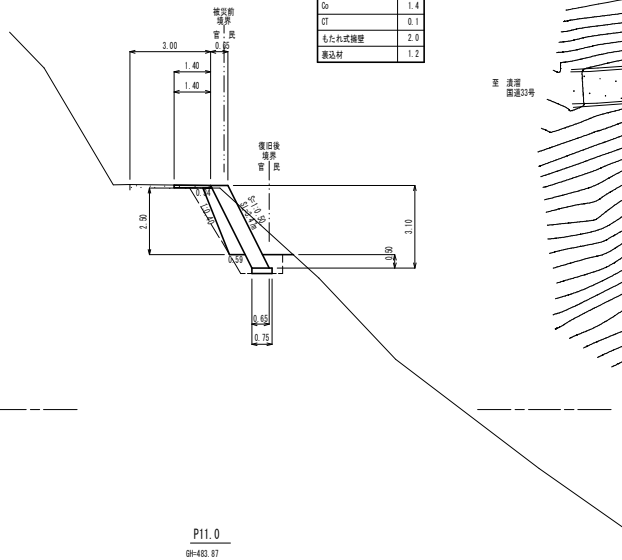

P0

GH=485.53
FH=485.530

94K	8.4
14K2	1.4
B4-D	2.6
Co	1.4
CT	0.1
もたれ式擁壁	3.1
裏込材	2.2

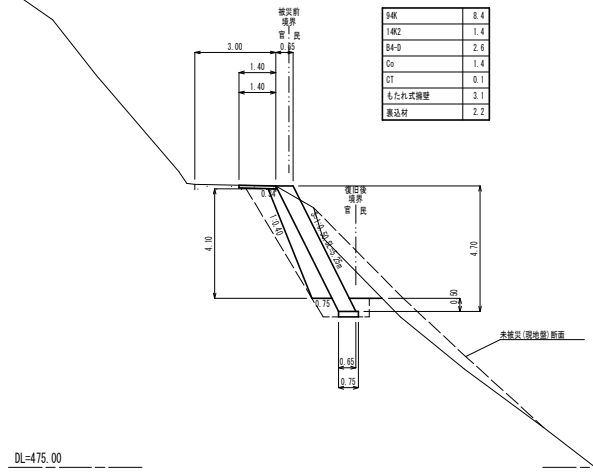

P11.0

GH=483.87
FH=483.870

94K	3.3
14K2	1.4
B4-D	3.0
Co	1.4
CT	0.1
もたれ式擁壁	3.3
裏込材	2.5

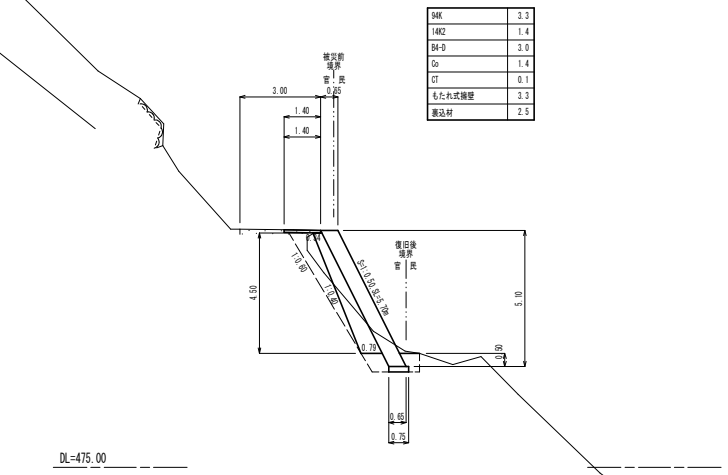

仁 淀 川 町			
工事種別	道路災害復旧工事	8災 第 115 号	
図面名称	平面図、横断面図	縮尺	図示
路 線 名	町道 下名野川線		
工事箇所	吾川郡仁淀川町 竹屋敷		
設計種別	実施	図面番号	1
事務所名	仁淀川町役場		2
会 社 名			

展開図

S=1:100

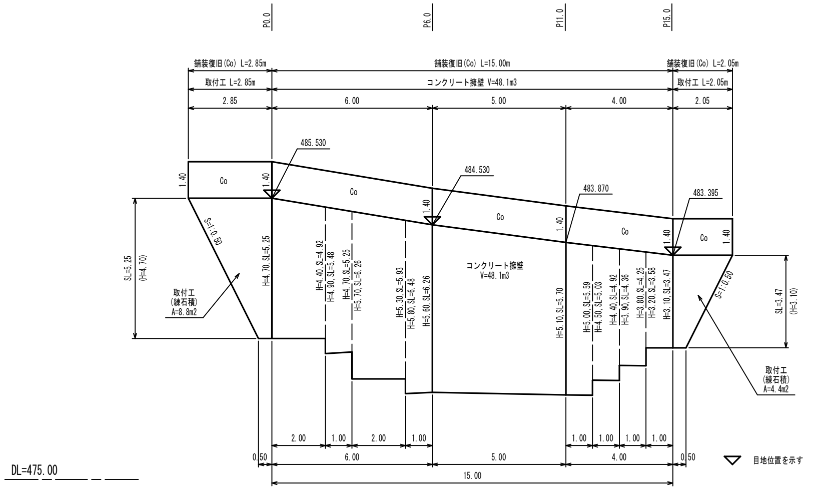

構造図

S=1:50

現場打ちもたれ式擁壁

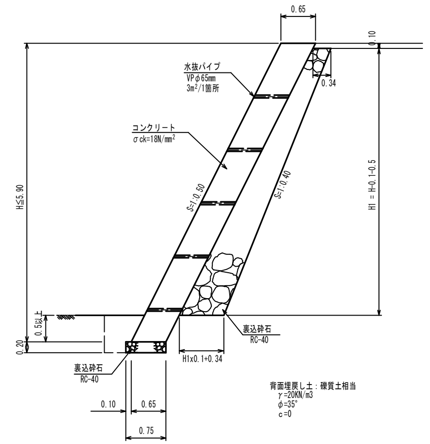

もたれ式擁壁　　寸法材料表　　1.0m当り

寸法表 H	寸法表 H1	材料表 コン	型枠	裏込材	基礎材	目地材	水抜パイプ	足場
		18-8-40高炉 W/C=60%	一般型枠 無筋構造物	再生砕石 RC-40	再生砕石 RC-40	厚10mm 瀝青繊維質板	塩ビ管 VPφ65mm	単管傾斜足場
m	m	m³	m²	m³	m²	m²	m	掛m²
2.50	1.80	1.63	5.59	0.83		0.16	0.46	2.80
2.60	1.90	1.69	5.81	0.88		0.17	0.48	2.91
2.70	2.00	1.76	6.04	0.93		0.18	0.51	3.02
2.80	2.10	1.82	6.26	0.99		0.18	0.53	3.13
2.90	2.20	1.89	6.48	1.05		0.19	0.56	3.24
3.00	2.30	1.95	6.71	1.10		0.20	0.58	3.35
3.10	2.40	2.02	6.93	1.16		0.20	0.61	3.47
3.20	2.50	2.08	7.16	1.22		0.21	0.63	3.58
3.30	2.60	2.15	7.38	1.28		0.22	0.65	3.69
3.40	2.70	2.21	7.60	1.34		0.22	0.68	3.80
3.50	2.80	2.28	7.83	1.41		0.23	0.70	3.91
3.60	2.90	2.34	8.05	1.47		0.23	0.73	4.02
3.70	3.00	2.41	8.27	1.53		0.24	0.75	4.14
3.80	3.10	2.47	8.50	1.60		0.25	0.78	4.25
3.90	3.20	2.54	8.72	1.67		0.25	0.80	4.36
4.00	3.30	2.60	8.94	1.73		0.26	0.82	4.47
4.10	3.40	2.67	9.17	1.80		0.27	0.85	4.58
4.20	3.50	2.73	9.39	1.87	0.75	0.27	0.87	4.70
4.30	3.60	2.80	9.61	1.94		0.28	0.90	4.81
4.40	3.70	2.86	9.84	2.01		0.29	0.92	4.92
4.50	3.80	2.93	10.06	2.09		0.29	0.94	5.03
4.60	3.90	2.99	10.29	2.16		0.30	0.97	5.14
4.70	4.00	3.06	10.51	2.23		0.31	0.99	5.25
4.80	4.10	3.12	10.73	2.31		0.31	1.02	5.37
4.90	4.20	3.19	10.96	2.39		0.32	1.04	5.48
5.00	4.30	3.25	11.18	2.46		0.33	1.07	5.59
5.10	4.40	3.32	11.40	2.54		0.33	1.09	5.70
5.20	4.50	3.38	11.63	2.62		0.34	1.11	5.81
5.30	4.60	3.45	11.85	2.70		0.35	1.14	5.93
5.40	4.70	3.51	12.07	2.78		0.35	1.16	6.04
5.50	4.80	3.58	12.30	2.87		0.36	1.19	6.15
5.60	4.90	3.64	12.52	2.95		0.36	1.21	6.26
5.70	5.10	3.71	12.75	3.03		0.37	1.24	6.37
5.80	5.20	3.77	12.97	3.12		0.38	1.26	6.48
5.90	5.30	3.84	13.19	3.21		0.38	1.28	6.60

コ　ン : H × 0.65
一般 型枠 : H × 1.118 × 2
裏 込 材 : (0.34 × 2 + H1 × 0.1) × 1/2 × H1
目 地 材 : コン /10m
水抜パイプ : H1 × 1.118 /3m × 0.65 ²
足　場 : H × 1.118

数量計算

	項目	計算式	合計
土 工			
	94K (土砂-掘削) (小規模-標準)	(8.4 + 5.7)/2 × 6.00 + (5.7 + 3.3)/2 × 5.00 + (3.3 + 4.4)/2 × 4.00	80.2 m³
	14K2 (土砂-床掘)	1.4 × 6.00 + 1.4 × 5.00 + (1.4 + 1.2)/2 × 4.00	20.6 m³
	B4-D (埋戻し,締固め,W1<1.0m)	(2.6 + 3.5)/2 × 6.00 + (3.5 + 3.0)/2 × 5.00 + (3.0 + 1.4)/2 × 4.00	43.4 m³
	残土処理 (土砂) (－は不足土)	80.2 + 20.6 - 43.4/0.9 (締固め→地山土量)	52.6 m³
構造物取壊し工			
	CTカッター切 (t=10cm)	1.40 + 2.85 + 15.00 + 2.05 + 1.40	22.7 m
	舗装切断汚泥	0.023 × 0.1 × 22.7	0.05 m³
	汚泥処分	0.05 × 1.40	0.07 t
	CT (舗装版破砕)	1.40 × (2.85 + 15.00 + 2.05)	27.9 m²
	ガラ運搬・処分 (コンクリート)	27.9 × 0.1 (V=2.8m3×2.35t/m3=6.6t)	2.8 m³
路 側 工			
	もたれ式擁壁	(3.06 + 2.86)/2 × 2.00 + (3.19 + 3.06)/2 × 1.00 + (3.71 + 3.45)/2 × 2.00 + (3.77 + 3.64)/2 × 1.00 + (3.64 + 3.32)/2 × 5.00 + (3.32 + 3.25)/2 × 1.00 + (2.93 + 2.86)/2 × 1.00 + (2.54 + 2.47)/2 × 1.00 + (2.08 + 2.02)/2 × 1.00	48.1 m³
	裏込め材 (RC-40)	(2.23 + 2.01)/2 × 2.00 + (2.39 + 2.23)/2 × 1.00 + (3.03 + 2.70)/2 × 2.00 + (3.12 + 2.95)/2 × 1.00 + (2.95 + 2.54)/2 × 5.00 + (2.54 + 2.46)/2 × 1.00 + (2.09 + 2.01)/2 × 1.00 + (1.67 + 1.60)/2 × 1.00 + (1.22 + 1.16)/2 × 1.00	36.4 m³
雑 工			
	取付け工 (練石積,控え250mm)	8.8 + 4.4 (V=13.2m2×1.22m3/10m2=1.6m3) (W=13.2m2×4.31t/10m2=5.7t)	13.2 m²
	雑石 (雑石購入)	13.2 × 4.31/10	5.7 t
	胴込コンクリート	13.2 × 1.22/10	1.6 m³
舗 装 工			
	不陸整正	1.40 × (2.85 + 15.00 + 2.05)	27.9 m²
	舗装工 (コンクリート舗装)	同上	27.9 m²

仁 淀 川 町			
工事種別	道路災害復旧工事　　8災 第 115 号		
図面名称	展開図、構造図、数量計算	縮尺	図示
路 線 名	町道　下名野川線		
工事箇所	吾川郡仁淀川町　竹屋敷		
設計種別	実施	図面番号	2/2
事務所名	仁淀川町役場		
会 社 名			

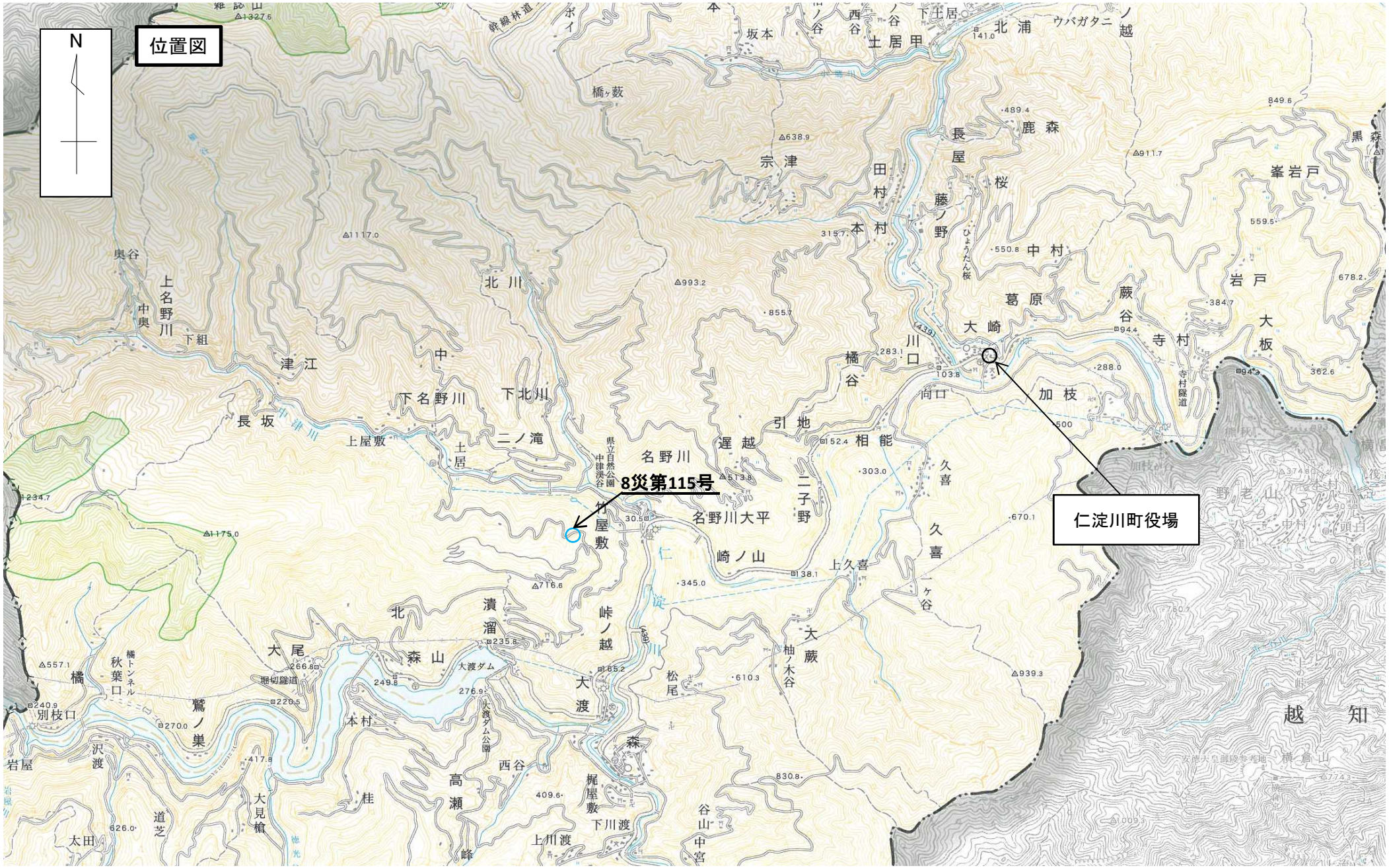
位置図
N
8災第115号
仁淀川町役場
宗津
田村
本村
長屋
鹿森
桜
藤ノ野
中村
葛原
大崎
橘谷
川口
加枝
寺村
岩戸
大板
峯岩戸
北浦
坂本
土居甲
橋ヶ薮
北川
中
下名野川
下北川
二ノ滝
上名野川
中奥
奥谷
下組
津江
長坂
上屋敷
土居
名野川
遅越
引地
相能
二子野
名野川大平
竹屋敷
崎ノ山
上久喜
久喜
一ヶ谷
峠ノ越
大蔵
柚ノ木谷
松尾
大渡
森
梶屋敷
下川渡
上川渡
谷山
中宮
高瀬
西谷
桂
大見槍
道芝
太田
峰
大尾
北森山
潰溜
大渡ダム
堀切隧道
本村
橋
秋葉口
別枝口
鷲ノ巣
沢渡
岩屋
越知
仁淀川
寺村隧道